JACOB 02

JACOB 02 CARACTERISTICAS TÉCNICAS // *TECHNICAL CHARACTERISTICS*

ESTRUCTURA: Perfiles exclusivos de aluminio anodizado.
STRUCTURE: *Anodized aluminium exclusive profiles*
CONEXIONES: Perfiles de aluminio.
CONNECTIONS: *Aluminium profiles.*
TORNILLERIA: Acero inoxidable. ***SCREWS:*** *Stainless steel.*

* **Acabados // *Finishes***

Textiline Mesh

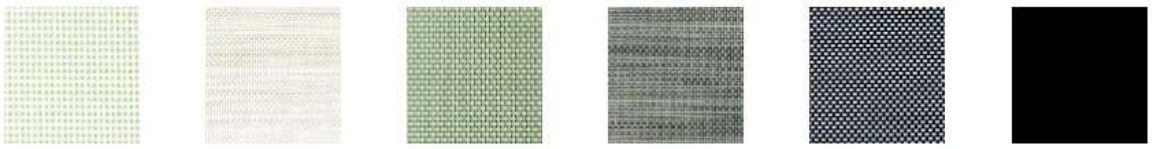

Innovación en Diseño Español en Alumino, S.L.
C/Pedraforca, 25
SANT FRUITOS DEL VALLES (BARCELONA

indea64
original since 1964

Frame /Estructura

POWDER COATED

WHITE

MOCHA

BLACK

ANODISED

MATT

BRIGHT

U. Caja // *U. Box*	Dimensiones // *Dimensions*	m^3 Caja // *m^3 Box*
4	70 x 58 x 126	0,512

Pesos // *Weight*

PESO NETO SILLA / NET *WEIGHT CHAIR* *4,180 Kg*

Conservación y limpieza // *Conservation and cleaning*

Estructura de aluminio: limpiar con agua templada y jabón de pH neutro, con la ayuda de un paño de algodón.
Aluminium structure: *Wash it in lukewarm water, helping yourself with a cotton rag.*

Apilable // Stackable

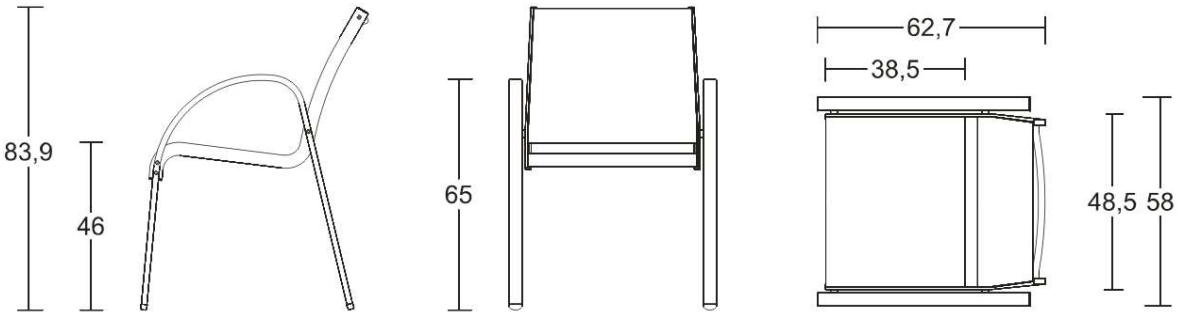

Innovación en Diseño Español en Alumino, S.L.
C/Pedraforca, 25
SANT FRUITOS DEL VALLES (BARCELONA